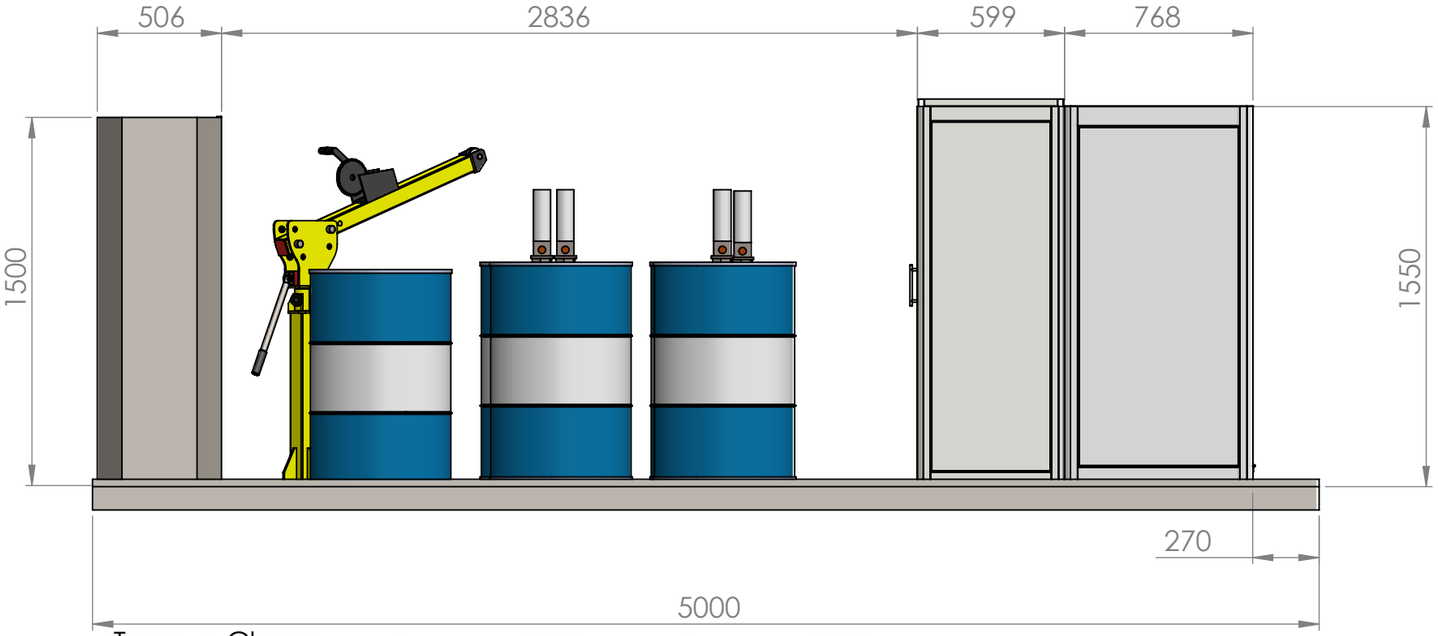

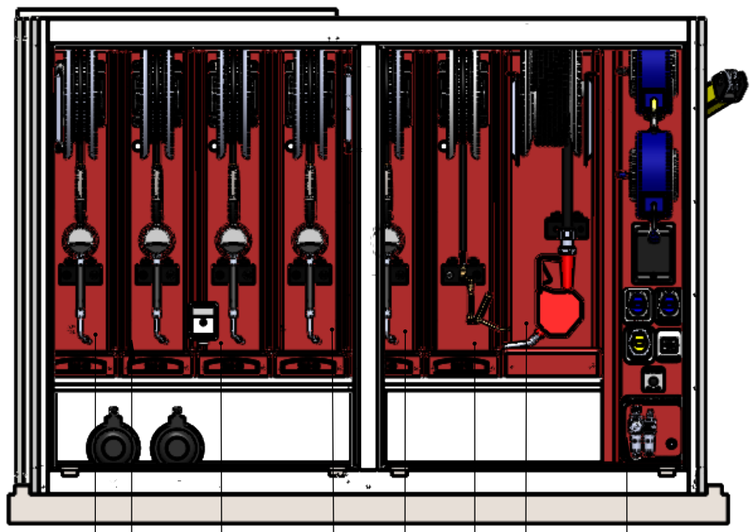

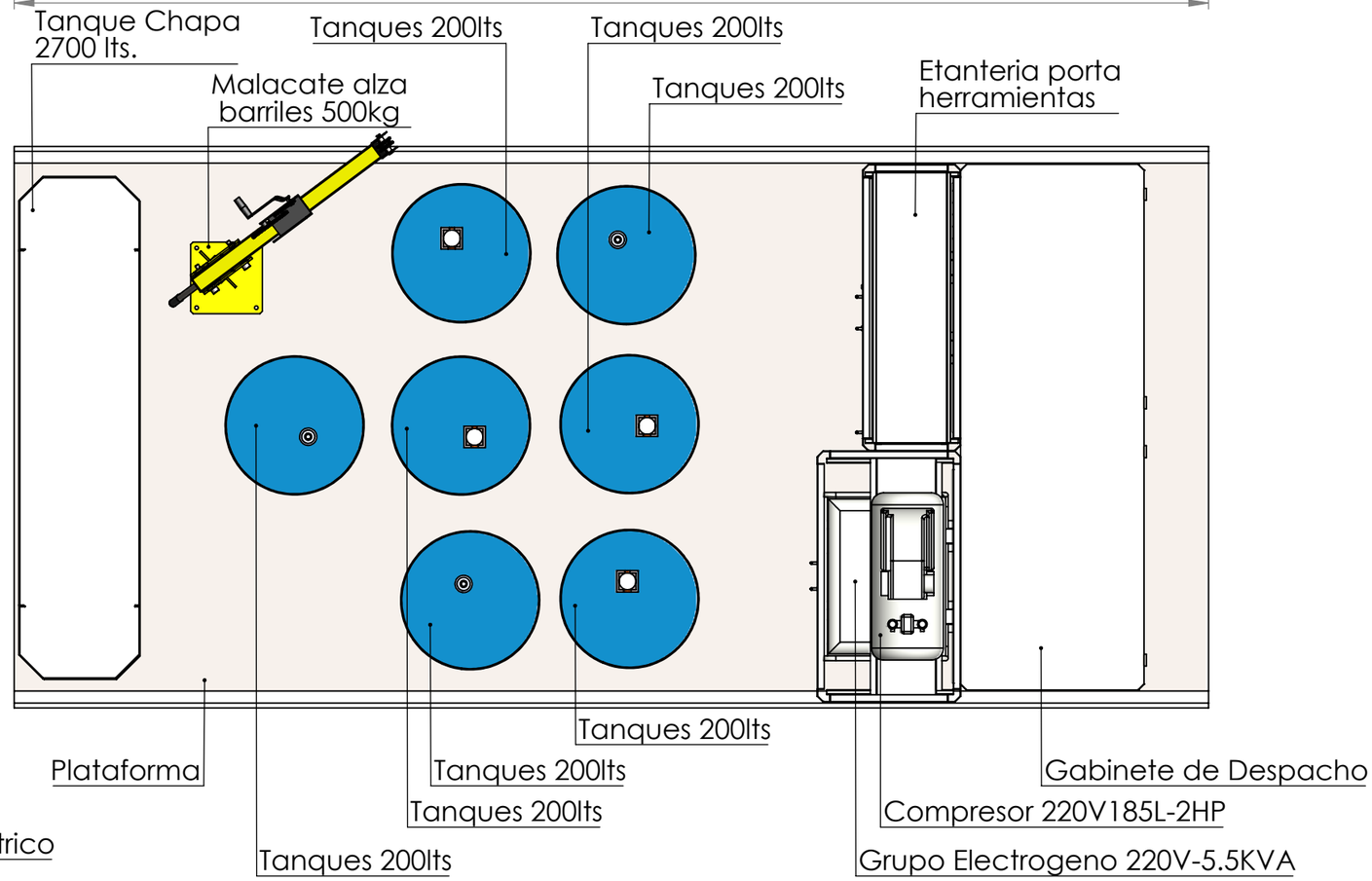

Codigo de pieza:	MSU-5000		Descripcion: PLATAFORMA LUBRICACION			
Dibujó:		25/05/2019	Peso:	Esc: 1:50	Rev.	
Aprobó:	F. Coccolo	27/05/2019	Material:	Cant: 1	A	

COCCOLO
Goya 1971 San Justo - Bs. As. Tel. 4441-8042

ESQUEMA FUNCIONAMIENTO

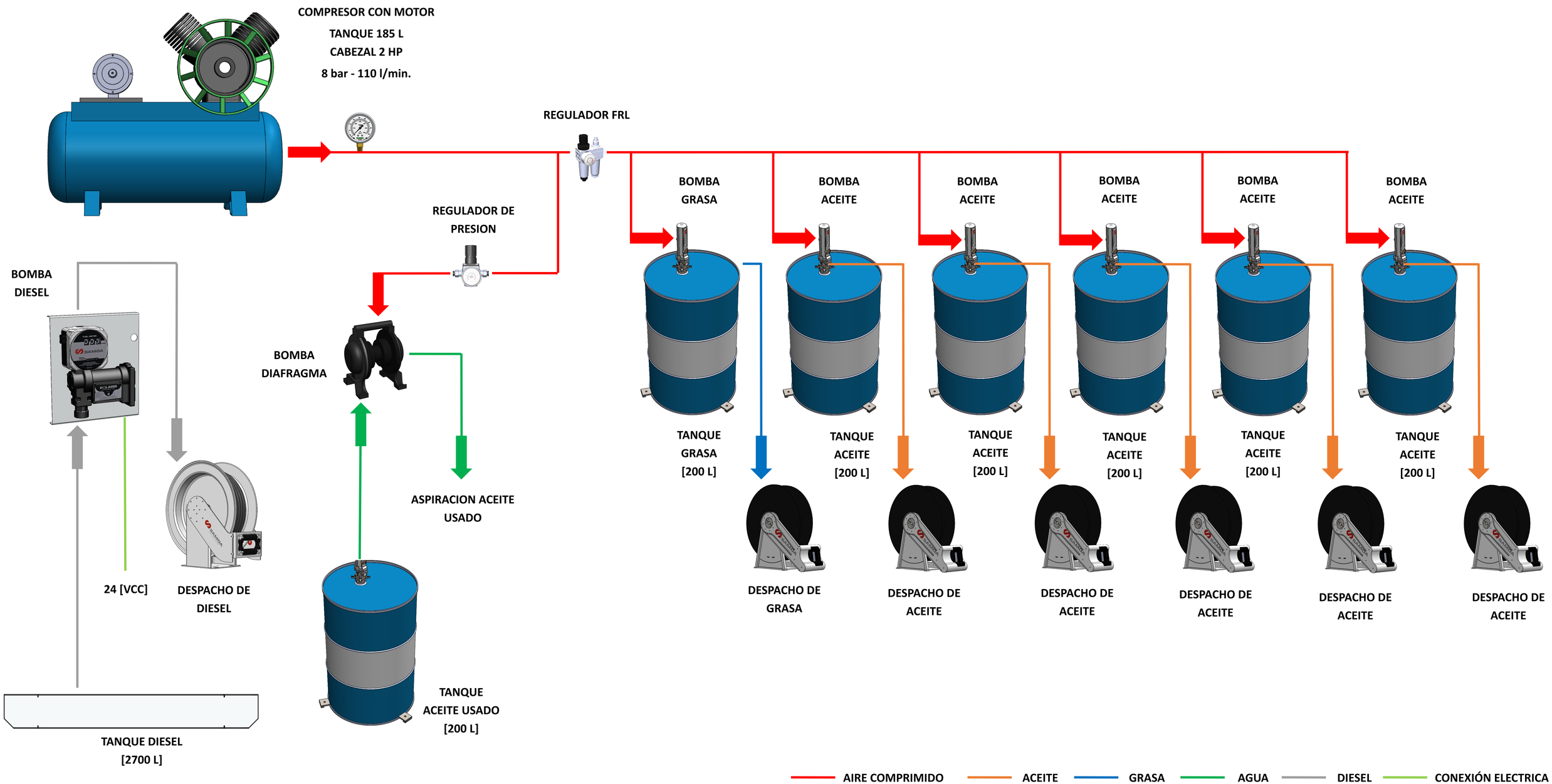

Goya 1971(1754) - San Justo - Provincia de Buenos Aires - Argentina
54-11-4441-8042 info@unidadserviciomovil.com