SKID LUBRICACIÓN AUTOPORTANTE - (MÓVIL)
VEHÍCULO: PICK UP - CABINA DOBLE / CABINA SIMPLE

Código: 12-001

Características

- *SKID de Lubricación Autoportante, estructura construida en chapa calidad SAE 1010, espesor 2,5 mm.*
  Terminación superficial, en pintura epoxi polvo microtexturado (microtextured powder coat).
- *Con aberturas para uñas de Autoelevador.*
- *Tres modelos diferentes*
  - Con Despachos de Aceite con Enrollador automático, con 2 mts. de manguera hidráulica y Pistola caudalímetro digital. Despachos de Aire.
  Bomba Neumática y Bandeja antigoteo.
  Capacidad del Tanque: 118 LTS.
  - Un Sistema de Aspiración por Bomba de diafragma y tanque reservorio de 118 LTS

  Opcional: Bandeja Antiderrame, construida en chapa calidad SAE 1010, esperor 2 mm., Terminación en pintura epoxi polvo microtexturado (microtextured powder coat).
  Capacidad de contención: 660 Litros.

  Opcional: Bandeja porta herramientas, medidas: 990 x 280 x 240

Modelos disponibles



Con Bandeja antiderrame 12-001



Dos despachos de aceite 12-001-001



Cuatro despachos de aceite 12-001-002



Tres despachos de aceite y uno de Aire 12-001-003

(Producto de Fabricación Nacional)

Las características de los productos son susceptibles de ser modificadas sin previo aviso.
Las imágenes mostradas son solo para fines ilustrativos.

SKID LUBRICACIÓN AUTOPORTANTE

Vehículos: PICK UP - CABINA DOBLE / CABINA SIMPLE

Código: 12-001

Posición 2: Despacho de aceite desde contenedor externo (200 Litros) para despacho directo o recarga del contenedor interno a través de la Pistola caudalímetro

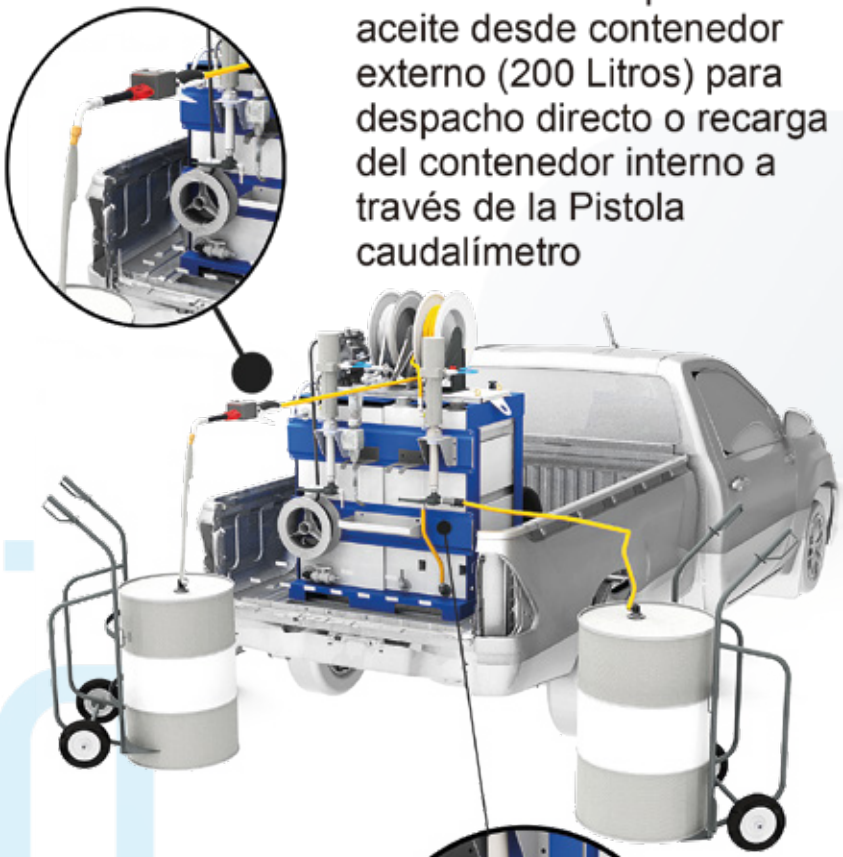

Posición 1: Válvula direccionadora despacho de aceite desde contenedor interno (118 Litros)



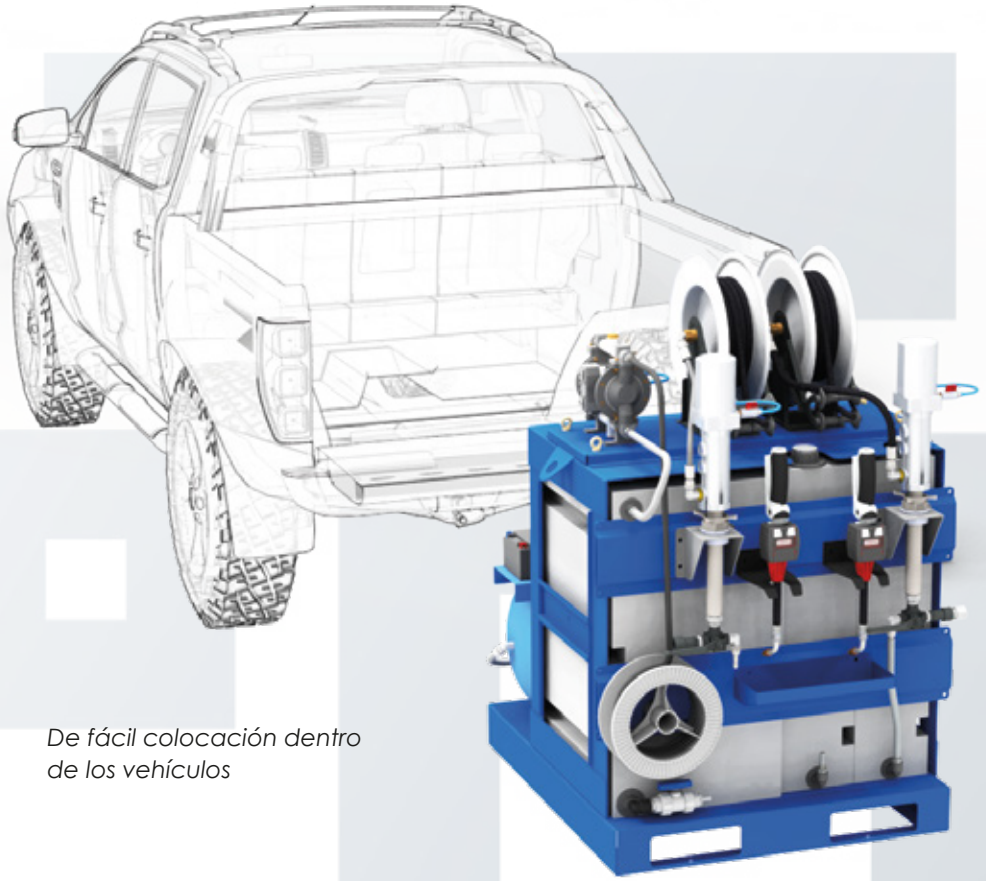

De fácil colocación dentro de los vehículos

Nota: Adaptable a Pick ups cabina simple y cabina doble

Las características de los productos son susceptibles de ser modificadas sin previo aviso.
Las imágenes mostradas son solo para fines ilustrativos.

SKID LUBRICACIÓN AUTOPORTANTE

Vehículos: PICK UP - CABINA DOBLE / CABINA SIMPLE

Código: 12-001

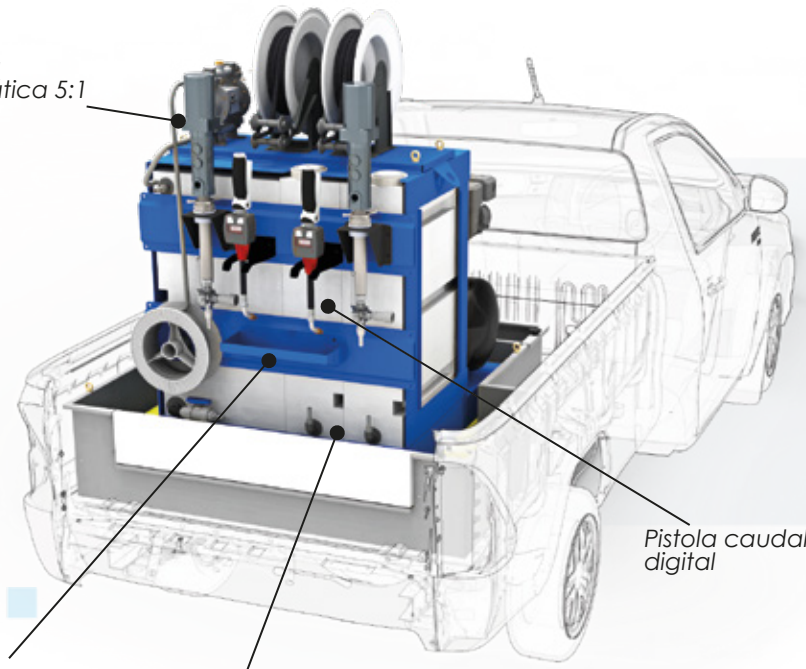

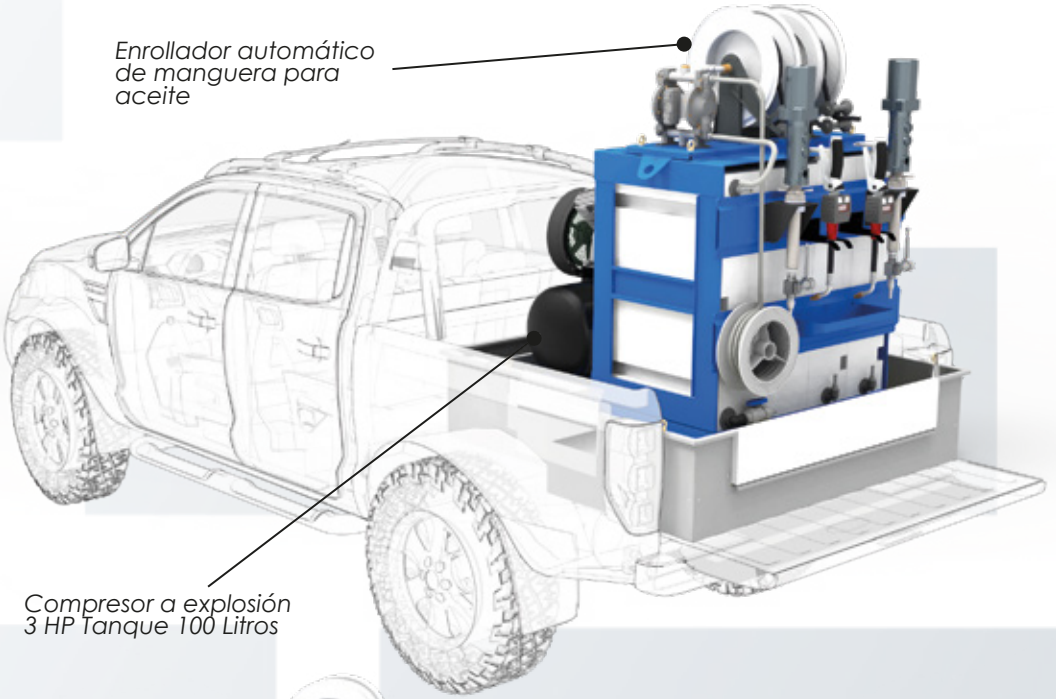

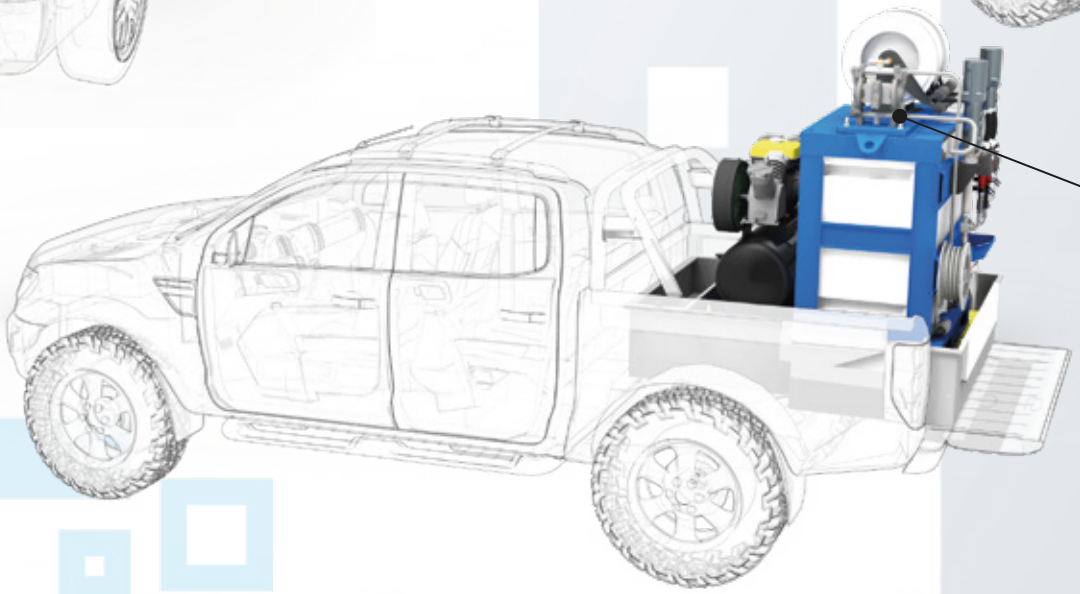

Nota: Adaptable a Pick ups cabina simple y cabina doble

Las características de los productos son susceptibles de ser modificadas sin previo aviso.
Las imágenes mostradas son solo para fines ilustrativos.

SKID LUBRICACIÓN AUTOPORTANTE - (MÓVIL)

VEHÍCULO: PICK UP - CABINA DOBLE / CABINA SIMPLE

Código: 12-001-001

Características

- *SKID de Lubricación Autoportante, estructura construida en chapa calidad SAE 1010, espesor 2,5 mm.*
  Terminación superficial, en pintura epoxi polvo microtexturado (microtextured powder coat).
- *Con aberturas para uñas de Autoelevador.*
- *Posee tres Servicios:*
  - Dos Despachos de Aceite con Enrollador automático, con 2 mts. de manguera hidráulica y Pistola caudalímetro digital.
  Bomba Neumática y Bandeja antigoteo.
  Capacidad del Tanque: 118 LTS.
  - Un Sistema de Aspiración por Bomba de diafragma y tanque reservorio de 250 LTS

  Opcional: Bandeja Antiderrame, construida en chapa calidad SAE 1010, esperor 2 mm., Terminación en pintura epoxi polvo microtexturado (microtextured powder coat).
  Capacidad de contención: 660 Litros.

  Bandeja porta herramientas, medidas: 990 x 280 x 240

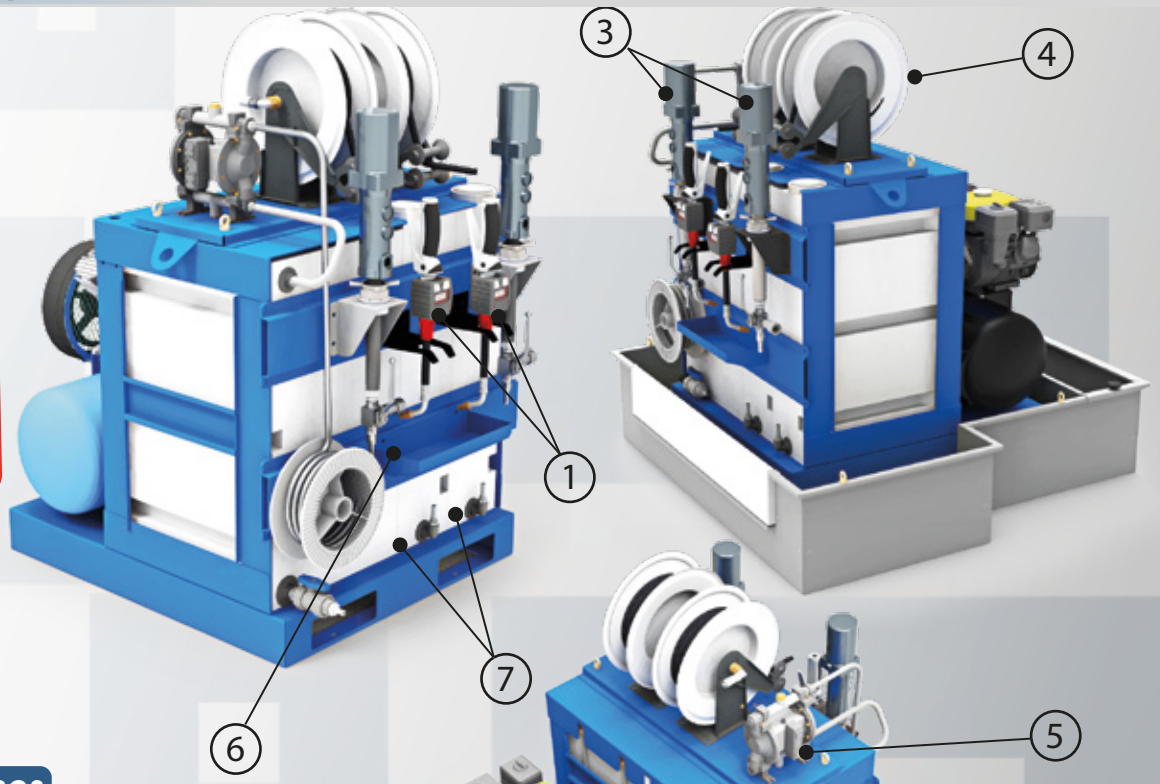

Dimensiones

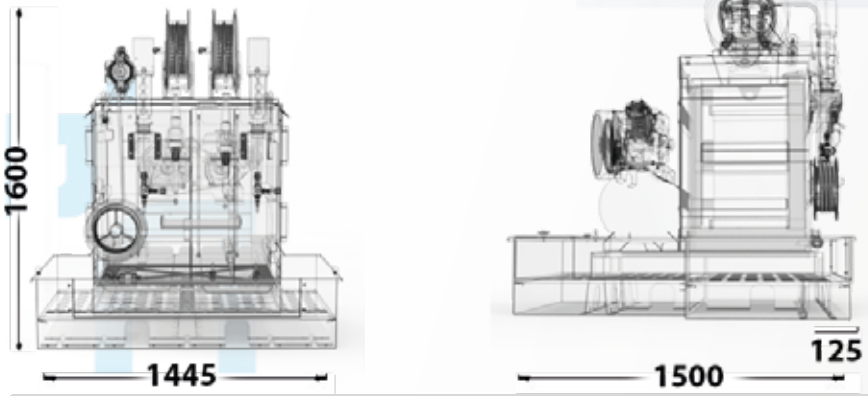

Pesos

Con Tanques vacíos: 310 kg.
Con Tanques cargados: 650 kg.

Item	Componente	Codigo	Cant.
1	PISTOLA CAUDALIMETRO DIGITAL	-	2
2	COMPRESOR A EXPLOSION 3 HP - TANQUE DE 100 LTS	-	1
3	BOMBA NEUMATICA DE PISTON PARA ACEITE 5:1	-	2
4	ENROLLADOR AUTOMATICO DE MANGUERA PARA ACEITE	-	2
5	BOMBA DE DIAFRAGMA 1/2"	-	1
6	BANDEJA ANTIGOTEO	-	1
7	TANQUES 118 LTS C/U	-	2
8	BANDEJA PORTA HERRAMIENTAS (Opcional)	12-001-001-1100	1
9	BANDEJA ANTIDERRAME (Opcional)	12-001-001-1000	1

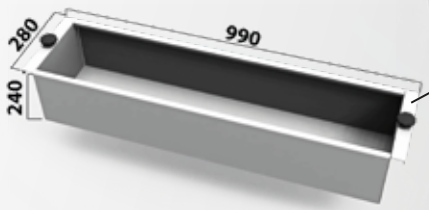

Opcional: Bandeja antiderrame

Opcional: Bandeja porta herramientas

(Producto de Fabricación Nacional)

Las características de los productos son susceptibles de ser modificadas sin previo aviso.
Las imágenes mostradas son solo para fines ilustrativos.

SKID LUBRICACIÓN AUTOPORTANTE - (MÓVIL)

VEHÍCULO: PICK UP - CABINA DOBLE / CABINA SIMPLE

Código: 12-001-002

Características

- *SKID de Lubricación Autoportante, estructura construida en chapa calidad SAE 1010, espesor 1,8 mm.*
  Terminación superficial, en pintura epoxi polvo microtexturado (microtextured powder coat).
- *Con aberturas para uñas de Autoelevador.*
- *- Cuatro Despachos de Aceite con Enrollador automático, con 2 mts. de manguera hidráulica y Pistola caudalímetro digital.*
  Bomba Neumática.
  Capacidad del Tanque: 118 LTS.
  - Un Sistema de Aspiración por Bomba de diafragma y tanque reservorio de 250 LTS

Dimensiones

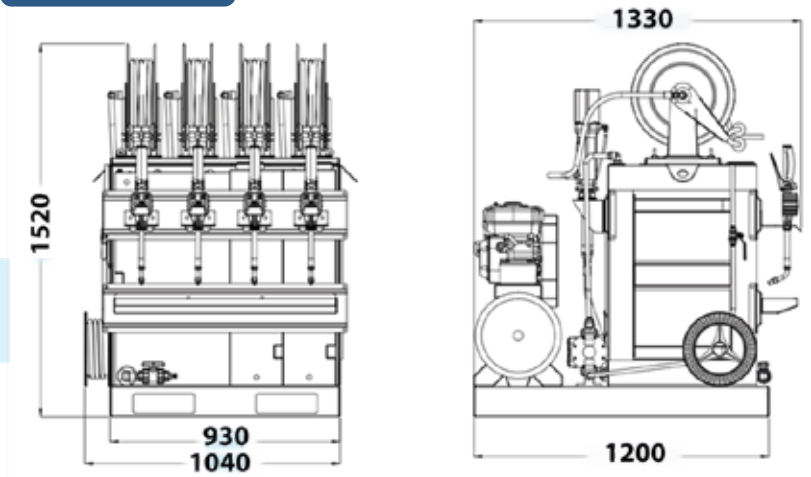

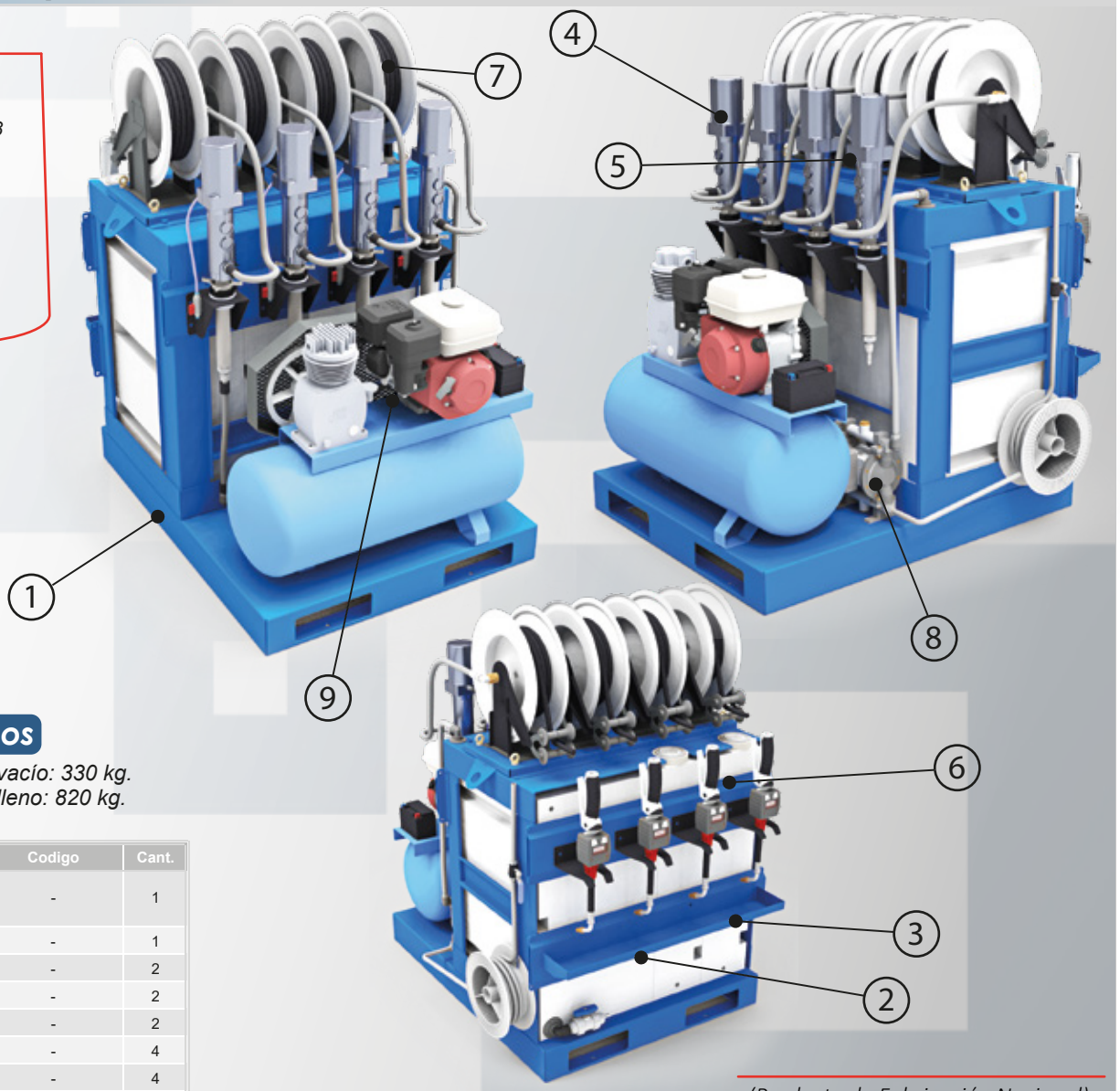

Pesos

SKID vacío: 330 kg.
SKID lleno: 820 kg.

Item	Componente	Codigo	Cant.
1	ISLA PORTA TANQUES AUTOPORTANTE EN CHAPA CALIDAD SAE 1010 ESP. 1/8" TERMINACION PINTURA POLVO EPOXI MICROTEXTURADA (COLOR A ELECCION) ABERTURAS P/ AUTOELEVADOR	-	1
2	TANQUE ROTOMOLDEADO REFORZADO PARA ALMACENAJE DE ACETE USADO CAPACIDAD 250 Lts	-	1
3	TANQUE ROTOMOLDEADO REFORZADO PARA ALMACENAJE DE ACEITE NUEVO CAPACIDAD 118 Lts	-	2
4	BOMBA NEUMATICA DE ACEITE REL. 5:1 CAÑO CORTO P/ DESPACHO DESDE TANQUE KIT	-	2
5	BOMBA NEUMATICA DE ACEITE REL. 5:1 CAÑO CORTO P/ DESPACHO TANQUE EXTERNO	-	2
6	PISTOLA CAUDALIMETRO DIGITAL MULTIPLES FUNCIONES (PARCIAL / TOTAL / ACUMULADO/RESET)	-	4
7	ENROLLADOR AUTOMATICO CON 12 mts MANGUERA DE ACEITE 3/8	-	4
8	ASPIRACION POR BOMBA DE DIAFRAGMA	-	1
9	COMPRESOR A EXPLOSION 2HP TANQUE 100 lts . (ARRANQUE MANUAL o ELECTRICO)	-	1

(Producto de Fabricación Nacional)

Las características de los productos son susceptibles de ser modificadas sin previo aviso.
Las imágenes mostradas son solo para fines ilustrativos.

SKID LUBRICACIÓN AUTOPORTANTE - (MÓVIL)
VEHÍCULO: PICK UP - CABINA DOBLE / CABINA SIMPLE

Código: 12-001-003

Características

- *SKID de Lubricación Autoportante, estructura construida en chapa calidad SAE 1010, espesor 1,8 mm.*
  Terminación superficial, en pintura epoxi polvo microtexturado (microtextured powder coat).
- *Con aberturas para uñas de Autoelevador.*
- *- Tres Despachos de Aceite con Enrollador automático, con 2 mts. de manguera hidráulica y Pistola caudalímetro digital, Un Despacho de Aire.*
  Bomba Neumática.
  Capacidad del Tanque: 118 LTS.

Dimensiones

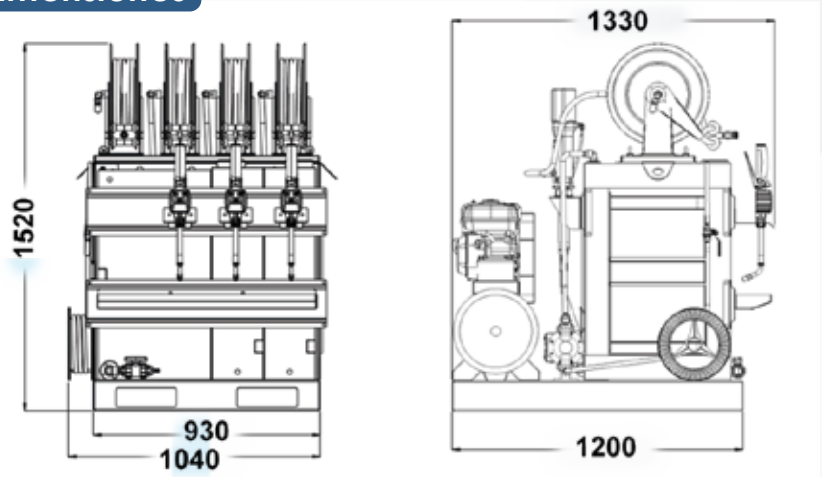

Pesos

SKID vacío: 300 kg.
SKID lleno: 790 kg.

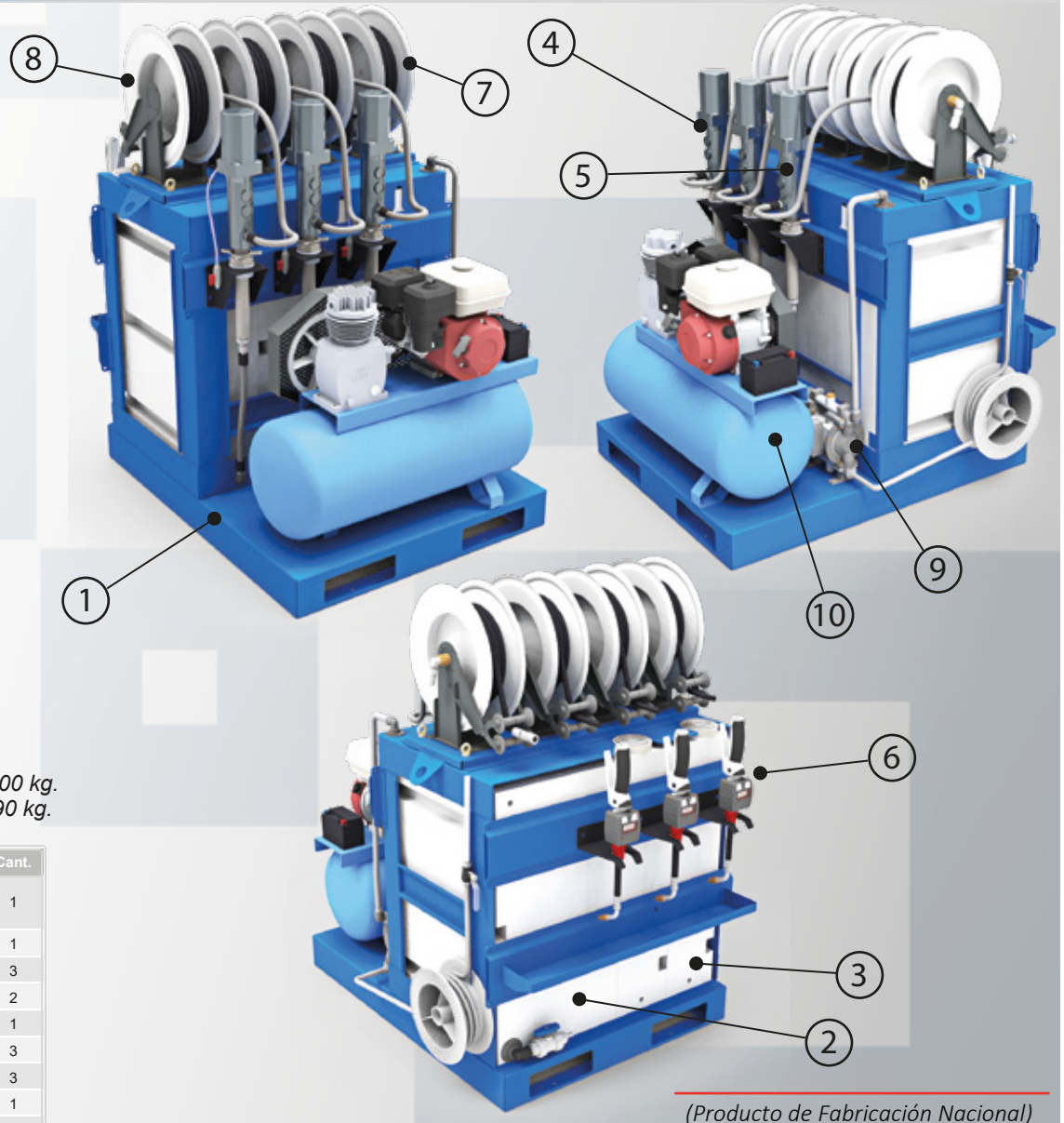

Item	Componente	Codigo	Cant.
1	ISLA PORTA TANQUES AUTOPORTANTE EN CHAPA CALIDAD SAE 1010 ESP. 1/8" TERMINACION PINTURA POLVO EPOXI MICROTEXTURADA (COLOR A ELECCION) ABERTURAS P/ AUTOELEVADOR	-	1
2	TANQUE ROTOMOLDEADO REFORZADO PARA ALMACENAJE DE ACETE USADO CAPACIDAD 118 Lts	-	1
3	TANQUE ROTOMOLDEADO REFORZADO PARA ALMACENAJE DE ACEITE NUEVO CAPACIDAD 118 Lts	-	3
4	BOMBA NEUMATICA DE ACEITE REL. 5:1 CAÑO CORTO P/ DESPACHO DESDE TANQUE KIT	-	2
5	BOMBA NEUMATICA DE ACEITE REL. 5:1 CAÑO CORTO P/ DESPACHO TANQUE EXTERNO	-	1
6	PISTOLA CAUDALIMETRO DIGITAL MULTIPLES FUNCIONES (PARCIAL / TOTAL / ACUMULADO/RESET)	-	3
7	ENROLLADOR AUTOMATICO CON 12 mts MANGUERA DE ACEITE 3/8	-	3
8	ENROLLADOR AUTOMATICO CON 12 mts MANGUERA DE Aire 1/4 R1 + ACOPLE RAPIDO	-	1
9	ASPIRACION POR BOMBA DE DIAFRAGMA	-	1
10	COMPRESOR A EXPLOSION 2HP TANQUE 100 lts . (ARRANQUE MANUAL o ELECTRICO)	-	1

(Producto de Fabricación Nacional)

Las características de los productos son susceptibles de ser modificadas sin previo aviso.
Las imágenes mostradas son solo para fines ilustrativos.

SKID LUBRICACIÓN AUTOPORTANTE CON BATEA ANTIDERRAME

Vehículos: PICK UP - CABINA DOBLE / CABINA SIMPLE

Código: 12-001

MOTOR A EXPLOSION 65 HP - NAFTA - 3000 rpm
2 VERSIONES:

- *Arranque manual por correa*
- *Arranque eléctrico*

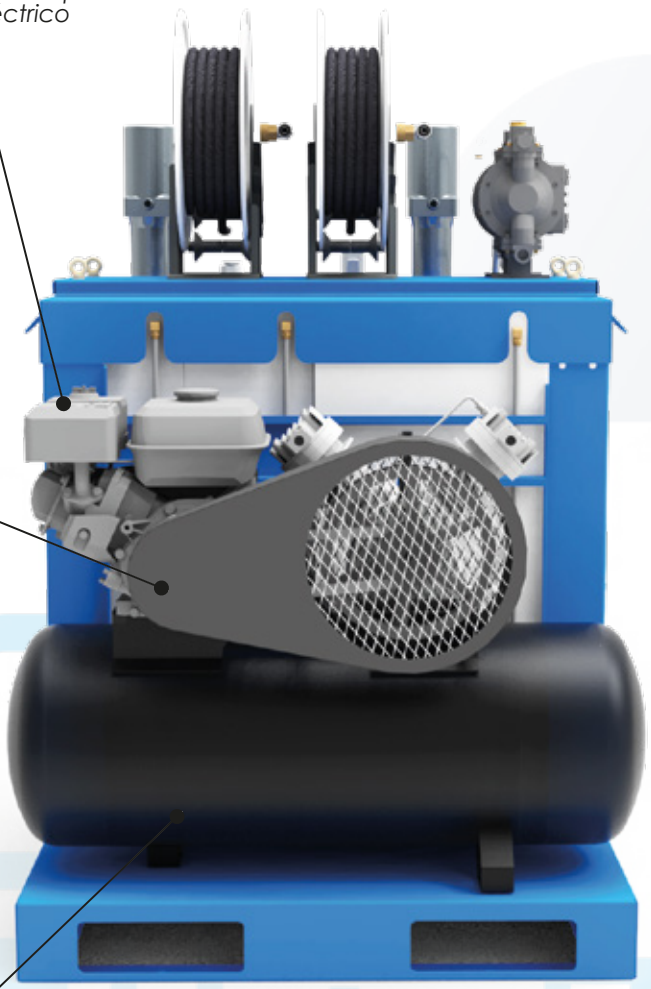

Cobertor de correa

Compresor a Piston 3HP capacidad de Tanque 100 LTS

BATEA ANTIDERAME 12-001-001-2000

Bandeja porta herramientas

Placa Parrilla Apoyo

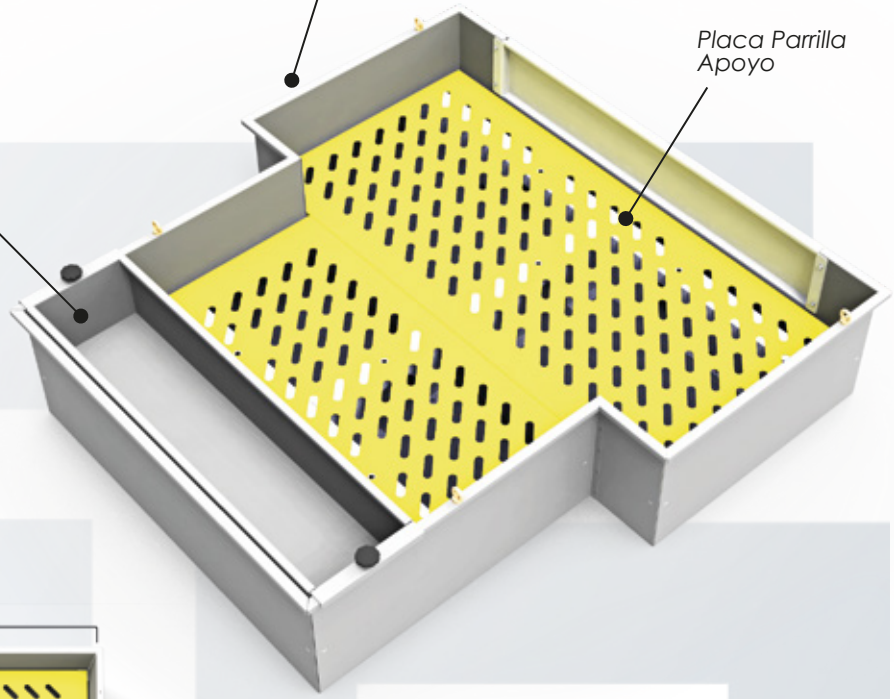

Capacidad

Capacidad de contención: 660 Litros

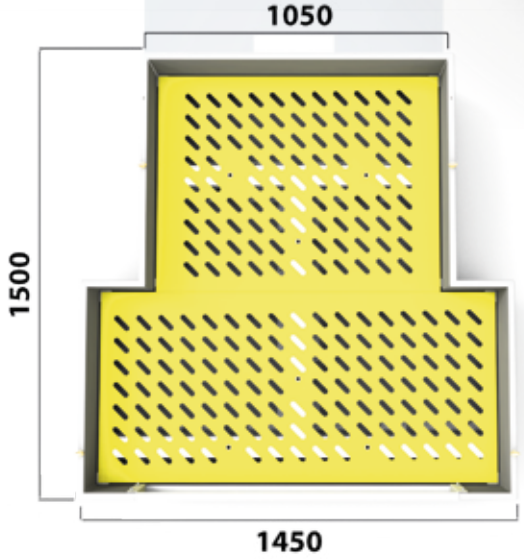

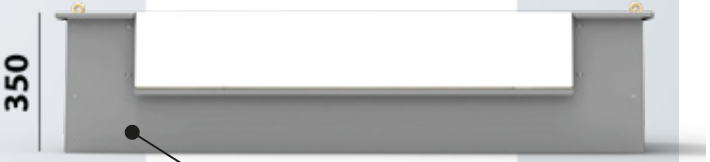

Altura base Apoyo: 108

Las características de los productos son susceptibles de ser modificadas sin previo aviso.
Las imágenes mostradas son solo para fines ilustrativos.

SKID LUBRICACIÓN AUTOPORTANTE CON BATEA ANTIDERRAME

Vehículos: PICK UP - CABINA DOBLE / CABINA SIMPLE

Código: 12-001

DETALLE DE DESCARGA ACEITE USADO

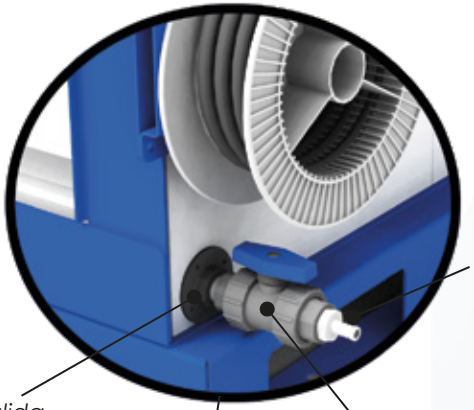

Racord acero 3-4 - Mang 1-2

Brida salida Tanque de 3-4

Válvula esférica Plastica

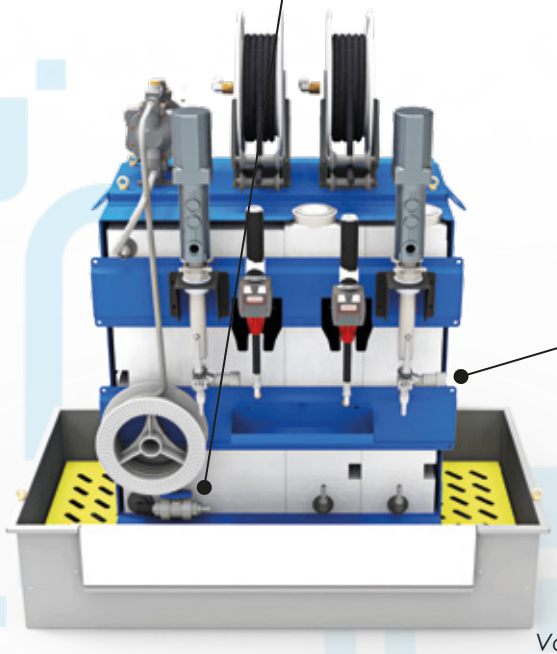

DETALLE DE CONMUTACION DE ALIMENTACION



Acople rápido hidráulico 1/2"

Toma para carga de Tanques

Entrada de aceite despacho

Válvula 3 vías Hidráulica conmutación manual

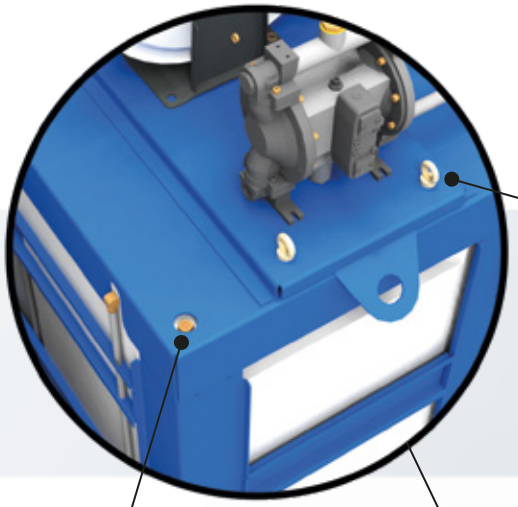

4 Cancamos de izaje

Filtro Venteo de bronce en parte superior

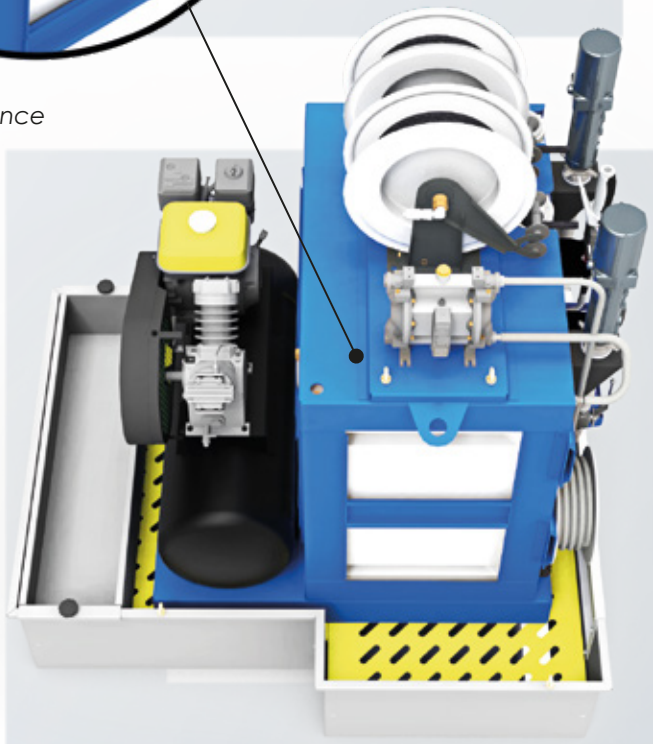

Las características de los productos son susceptibles de ser modificadas sin previo aviso.
Las imágenes mostradas son solo para fines ilustrativos.